SPOTS

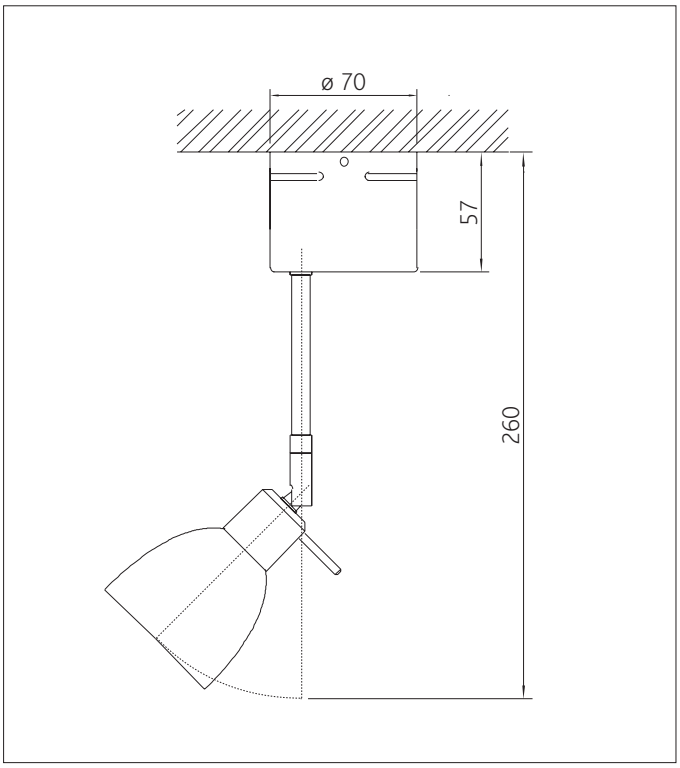

SITHEA

Aufbauspot
Empfohlenes Leuchtmittel: Halogen Niedervolt,
max. 50 W, 12 V, Stiftsockel GY6.35
Aufbaugehäuse mit integriertem, elektronischem Transformator 70 VA

GY6.35 | 230 V | 12 V max. 50 W | 0,5m

A.9950	NR 500 100	Aufbaugehäuse - dreh- und schwenkbar	teiltransparent
A.9950	NR 500 101	Aufbaugehäuse - dreh- und schwenkbar	satiniert

SITHEA

Surface mounted spot
Recommended lamp: halogen, low-voltage,
max. 50 W, 12 V, pin base GY6.35
Surface mounted housing with integrated electronic transformer 70 VA

GY6.35 | 230 V | 12 V max. 50 W | 0,5m

A.9950	NR 500 100	Surface mounted housing - turnable and tiltable	translucent
A.9950	NR 500 101	Surface mounted housing - turnable and tiltable	satined

NOTIZEN/NOTES